HASZNÁLATI ÚTMUTATÓ

SL-SK V4-X RGBW/RGB/CCT 4 csatornás RF vevő LED szalag vezérlésére 4x8A

Márka: S-Lightled | Cikkszám: LEDVSK008 | Származási hely: Kína

Fontos figyelmeztetések:
Kérjük figyelmesen olvassa el a használati útmutatót, mert a termék helytelen használata annak meghibásodásához vezethet!
Bekötéskor áramtalanítsa a terméket!
Ne tegye ki víz, vagy pára közvetlen hatásának!

A termék leírása

V4-X RF LED vezérlő, 4 csatornás állandó feszültségű kimenettel. Használható RGB-RGBW LED szalag vezérlésére, CCT LED szalag színhőmérséklet beállítására vagy egyszínű LED szalag fényerőszabályzására a megfelelő távszabályzó kiválasztásával. Az S-LIGHTLED SL-SK széria bármelyik távirányítójával párosítható. Nagy teljesítményű, csatornánként max. 8A kimenet (nagyobb hosszúságú LED szalag vezérelhető jelerősítő nélkül). Több vezérlő használatakor automatikusan szinkronban működnek 15 méteren belül. Túlterhelés / rövidzárlat elleni védelemmel és Power Restart funkcióval.

Termékjellemzők

Bemeneti feszültség: 12-48VDC
Kimeneti áram: 4x(12-48)VDC
IP védettség : IP20 beltéri
Kimenet: 32.5A
(12V LED szalag 4x96W)
(24V LED szalag 4x192W)

Fordított polaritás védelem
Túlmelegedés elleni védelem
Túlterhelés elleni védelem
Rövidzárlat elleni védelem

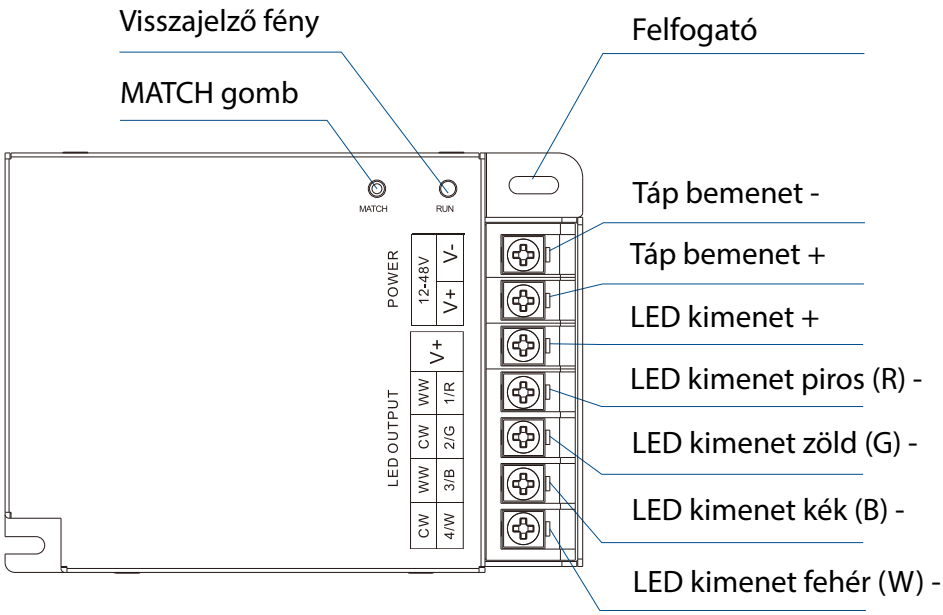

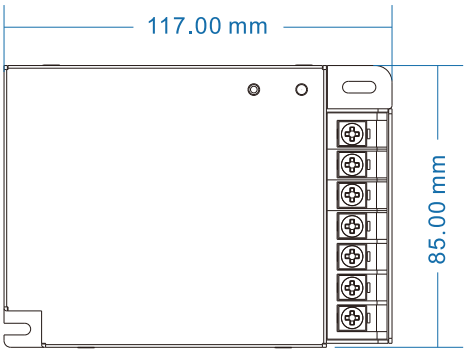

A távirányító párosítása

MATCH GOMBBAL: Röviden nyomja meg a vevőegység "MATCH" gombját, majd nyomja meg a távvezérlő be/ki gombját 5 másodpercen belül.
Törlés: Tartsa lenyomva a vevőegység "MATCH" gombját 5 másodpercig, és törölje az összes párosított távirányítót.

POWER RESTART FUNKCIÓVAL: Szüntesse meg a tápellátást, majd kapcsolja vissza. Ismételje meg újra, majd rögtön nyomja meg röviden a be/kikapcsoló gombot (egyzónás távirányító). vagy a zónabillentyűt (többzónás távirányító) 3-szor a távirányítón. A fény 3-szor villog, ami azt jelenti, hogy a párosítás sikeres.
Törlés: Szüntesse meg a tápellátást, majd kapcsolja vissza. Ismételje meg újra, majd azonnal nyomja meg röviden a be/kikapcsoló gombot (egyzónás távirányító). vagy a zónabillentyűt (többzónás távirányító) 5-ször a távirányítón. A fény 5-ször villog, hogy az összes illesztett távvezérlőt törölték.

Forgalmazó: Franklin Kft.
1161 Budapest, Rákospalotai határút 129.

Üzlet és átvevőpont:
1144 Budapest, Remény utca 34-36.

Ügyfélszolgálat: 0670 940 9205
rendeles@s-lightled.hu
www.s-lightled.hu

HASZNÁLATI ÚTMUTATÓ

Bekötés

RGB/RGBW LED szalaggal

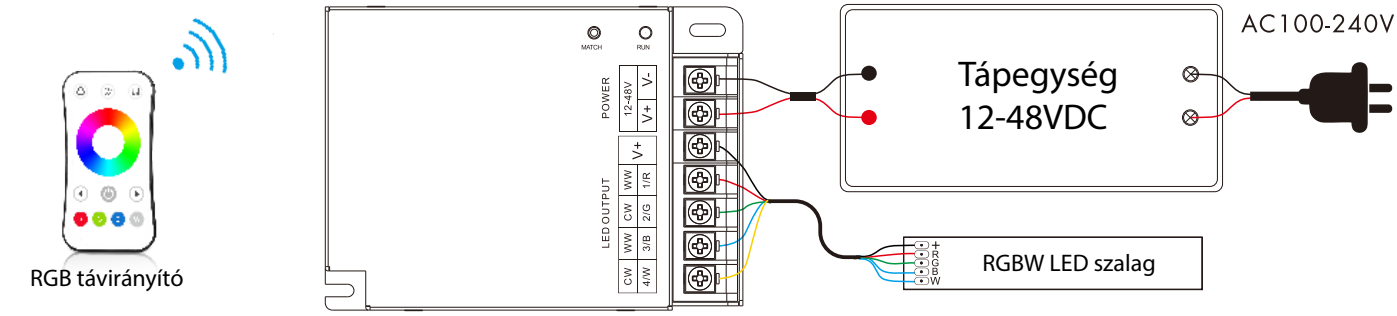

Megjegyzés: Ha RGB LED szalaggal használja, nyomja hosszan 15 másodpercig a MATCH gombot és a vezérlő RGB típusra vált át.

CCT LED szalaggal

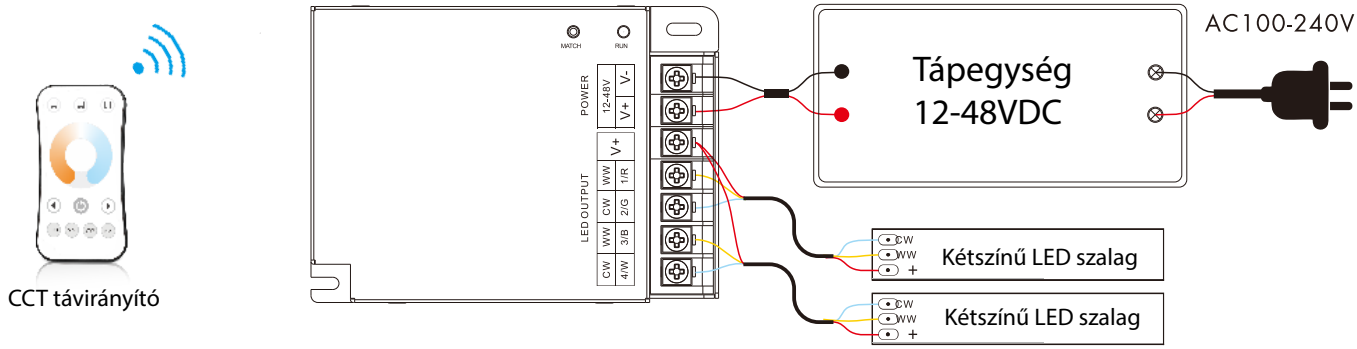

Egyszínű LED szalaggal

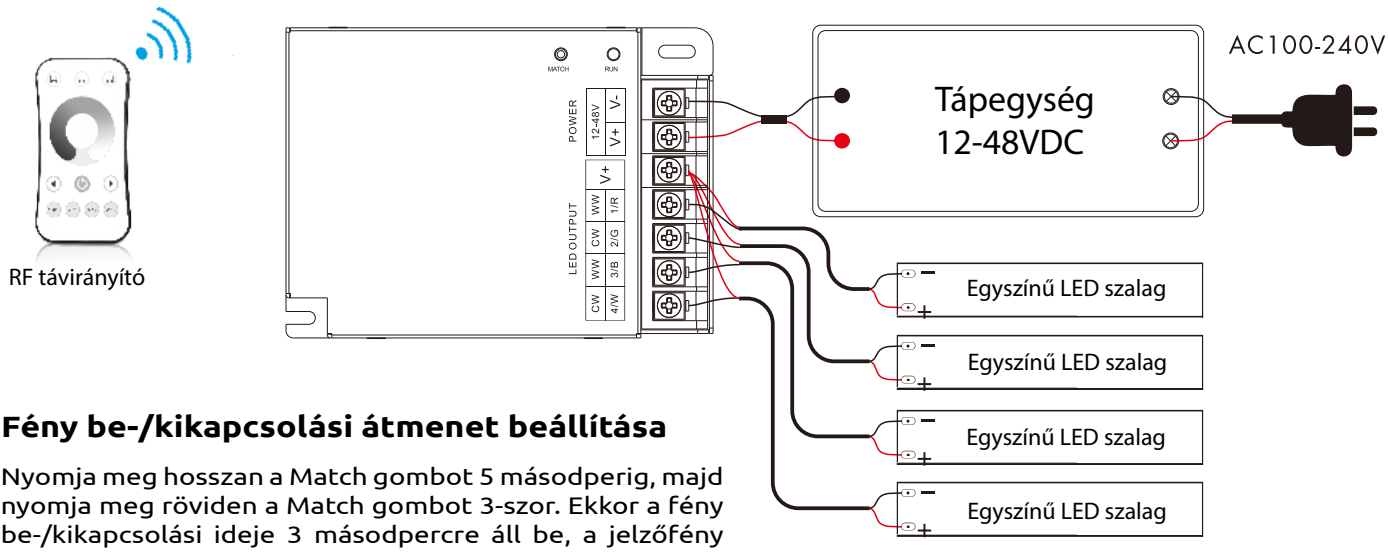

Fény be-/kikapcsolási átmenet beállítása

Nyomja meg hosszan a Match gombot 5 másodperig, majd nyomja meg röviden a Match gombot 3-szor. Ekkor a fény be-/kikapcsolási ideje 3 másodpercre áll be, a jelzőfény 3-szor villog. Hosszan nyomja meg a Match gombot 10 másodperig, így visszaállítja a gyári alapértelmezett paramétert, a fény be-/kikapcsolási idő is visszaáll 0,5mp-re.

Forgalmazó: Franklin Kft.
1161 Budapest, Rákospalotai határút 129.

Üzlet és átvevőpont:
1144 Budapest, Remény utca 34-36.

Ügyfélszolgálat: 0670 940 9205
rendeles@s-lightled.hu
www.s-lightled.hu